Información Técnica
Relación de piezas y planos despieces

Pistola calefactora PC52X 230V. 50Hz (Ref. 5246557)
(*) Piezas que no se montan en la versión actual

Pos.	Ref.	Vrs.	Serie	Descripción
1	4302025			BRIDA FIJACION CABLE
3	5202844			BRIDA SUPERIOR AG98F
4	5202845			BRIDA INFERIOR AG98F
7	5246587			MOTOR VENTILADOR 230/120V
8	5246598			JGO CARCASAS PC52X
9	5246601			INTERRUPTOR+CIRCUITO 230/120V
10	5268568			TOBERA+RESISTENCIA PC52X 230V
10 -	5268563			TOBERA+RESISTENCIA PC52X 120V
11	5279028			TORNILLO D.3X14 C.ALOM TORX RF81T
13	5400025			CONEXION 2x1
13 -	5346394			CONEXION 2X1,5 CL.PLANA
14	8002043			MANGUITO CORTO

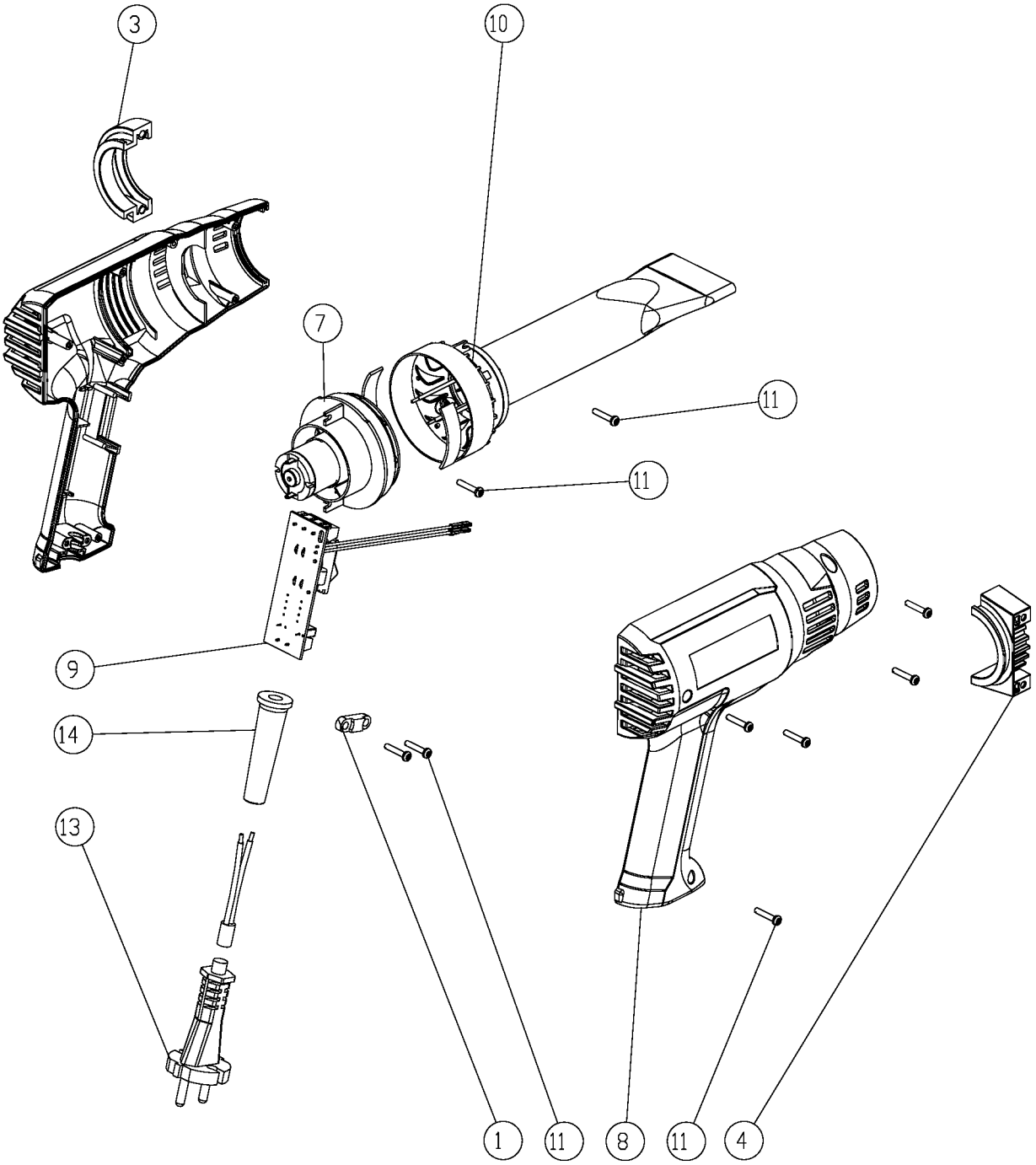
3
10
7
11
11
9
14
13
1
11
8
11
4